# 2T125FISMR27-M

## MOTORE

## ENGINE

13/10/2026

TM MOTO SRL UNIPERSONALE - VIA FANO, 6 - 61122 PESARO – ITALY

**WWW.TM-MOTO.IT**

# SOMMARIO
# TABLE OF CONTENTS

CILINDRO 01 - 125Fi SMR ..... 3
CILINDRO 02 - 125 Fi SMR - CYLINDER 02 - 125 FI SMR ..... 6
ALBERO MOTORE E PISTONE - CRANKSHAFT AND PISTON ..... 9
ACCENSIONE Fi ..... 11
FRIZIONE SMR - CLUTCH ..... 13
CARTER FRIZIONE - CLUTCH CASE ..... 16
BASAMENTO E PACCO - CASE AND REEDS BOX ..... 18
COMANDO CAMBIO - GEARSHIFT MECHANISM ..... 20
CAMBIO EN/SMR - GEAR BOX ..... 23
VITI MOTORE - BOLTS ..... 26

# CILINDRO 01 - 125Fi SMR



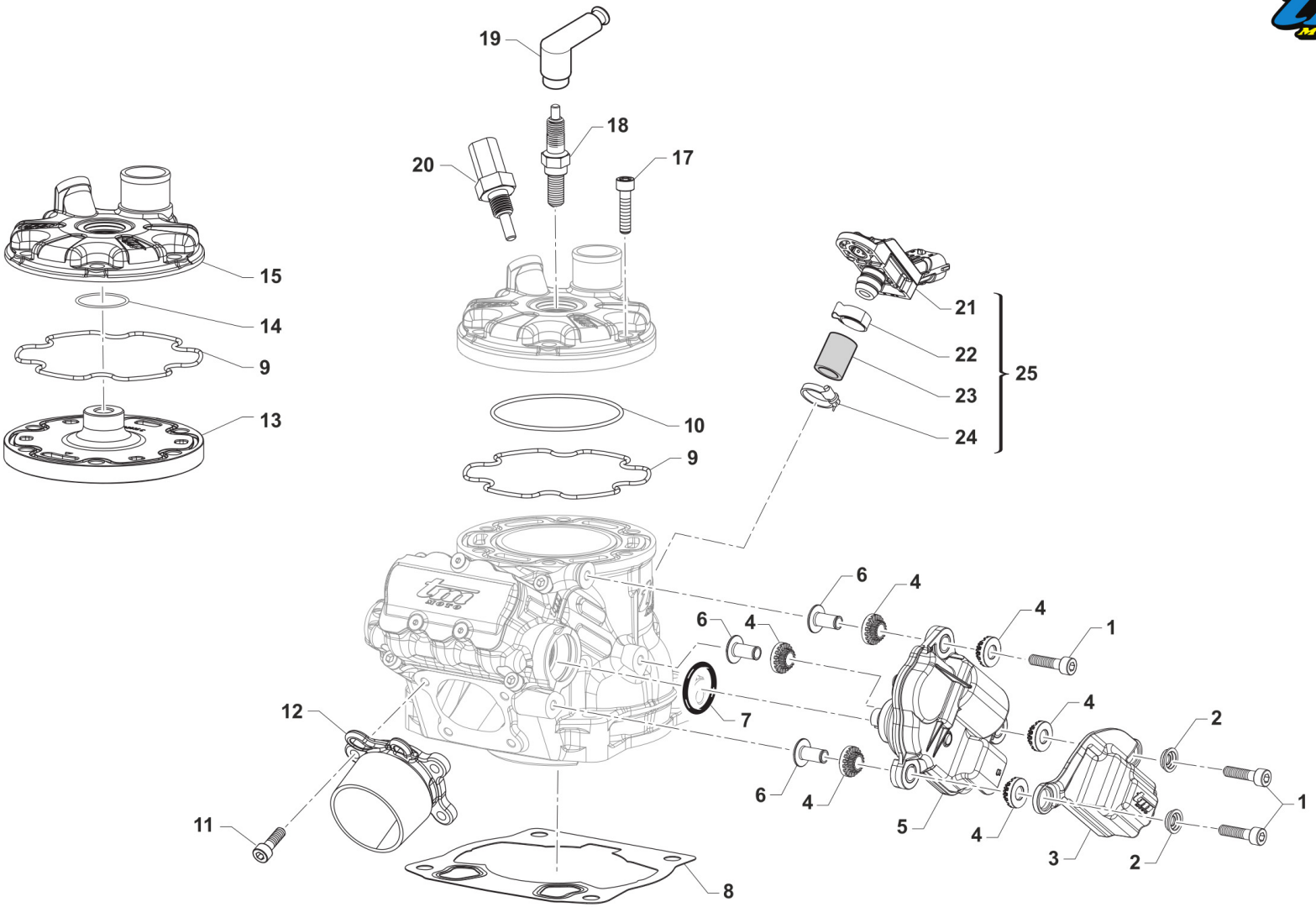


TM 0750

| Pos. | Codice | Q.tà | Note | Descrizione | Description |
|---|---|---|---|---|---|
| 1 | 49477 | 3 | | VITE TCEI 5X25 UNI 5931-912 | BOLT TCEI 5X25 |
| 2 | 26238 | 2 | | BOCCOLA COVER ATTUATORE SBS 5X12X3 | |
| 3 | 67439 | 1 | | COVER ATTUATORE VALVOLA DI SCARICO SBS 11832 FD EVO MY2025 | |
| 4 | 21317 | 6 | | SILENT BLOCK 6.5X15X6.5 Z18 | |
| 5 | 68323 | 1 | | ATTUATORE VALVOLA DI SCARICO SBS 11832 FD EVO | |
| 6 | 26241 | 3 | | BOCCOLA SOSP. ELAST. ATTUATORE VALV. SCARICO | |
| 7 | 12047 | 1 | | O RING ORM 0220-30 22,0X3,0 | |
| 8 | 05538 | 1 | | GUARN. B/CIL 2T 125 ES MY 25 - 0,30 | GASKET, CYLINDER 2S 125 ES MY25 - 0,30 |
| 8 | 05539 | 1 | | GUARN. B/CIL 2T 125 ES MY 25 - 0,40 | GASKET, CYLINDER 2S 125 ES MY25 - 0,40 |
| 8 | 05540 | 1 | | GUARN. B/CIL 2T 125 ES MY 25 - 0,50 | GASKET, CYLINDER 2S 125 ES MY25 - 0,50 |
| 8 | 05541 | 1 | | GUARN. B/CIL 2T 125 ES MY 25 - 0,60 | GASKET, CYLINDER 2S 125 ES MY25 - 0,60 |
| 8 | 05542 | 1 | | GUARN. B/CIL 2T 125 ES MY 25 - 0,20 | GASKET, CYLINDER 2S 125 ES MY25 - 0,20 |
| 9 | 12043 | 2 | | O RING PREFORMATO CIL.125 MY 2025 | |
| 10 | 12003.1 | 1 | | O RING INT.TESTA 125/144 FKM 75 SH MARRONE | O-RING, INT. HEAD 125 / 144cc VITON |
| 11 | 49474 | 4 | | VITE TCEI 5X16 UNI 5931 | BOLT TCEI 5X16 |
| 12 | 13127 | 1 | | COLLETTORE SCARICO A 4 VITI M5 D38 | |
| 13 | 02036A | 1 | | CAMERA COMBUSTIONE TESTA "A" SMR 125 2T | |
| 14 | 12073 | 1 | | OR 20,00X2,00 ORM 0200-20 NBR 70 | |
| 15 | 02034 | 1 | | COPERCHIO TESTA 125 Fi MY 2025 | |
| 17 | 490048 | 6 | | VITE TCEI 7x30 8.8 5931-912 | |
| 18 | F06105 | 1 | | CANDELA NGK CR9EIX CON/NIPPLO | SPARK PLUG NGK CR9EIX |
| 19 | 21087 | 1 | | PIPETTA CANDELA SILICONE SCHERMATO 5K | |
| 20 | 08014 | 1 | | SENSORE TEMP. ACQUA TESTA 2T Fi MY19 | SENSOR, WATER TEMPERATURE HEAD 250/300 2T Fi 19-> |
| 21 | 68315 | 1 | | SENSORE PRESSIONE CARTER 2T INJ. | |
| 22 | 51107 | 1 | | FASCETTA OETIKER 018,5-706R | |
| 23 | 67411.1 | 1 | | TUBO SENSORE 11x17 NERO 27 mm PRETAGLIATO | |
| 24 | 16079 | 1 | | FASCETTA A MOLLA D 17 | |

| Pos. | Codice | Q.tà | Note | Descrizione | Description |
|---|---|---|---|---|---|
| 25 | 68315.1 | 1 | | SENSORE PRESSIONE CARTER 2T INJ. CPL DI TUBO E FASCETTE | |

# CILINDRO 02 - 125 Fi SMR
# CYLINDER 02 - 125 FI SMR



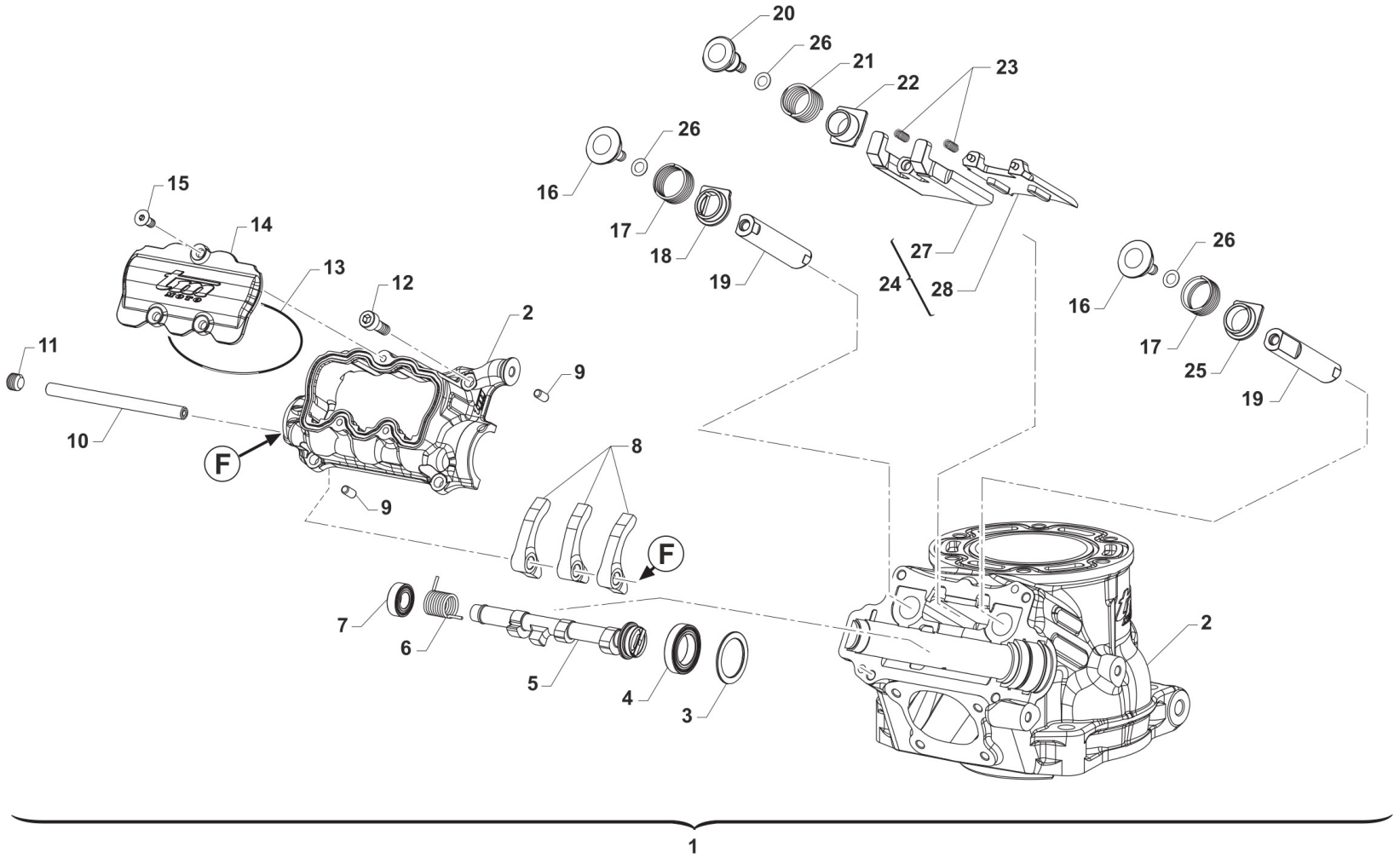


TM 0751

# CILINDRO 02 - 125 Fi SMR
# CYLINDER 02 - 125 FI SMR



| Pos. | Codice | Q.tà | Note | Descrizione | Description |
|---|---|---|---|---|---|
| 1 | 01144.26 | 1 | | CILINDRO 125 Fi ES SMR MY 2026 CPL | |
| 2 | 01141D | 1 | | CILINDRO 125 Fi SMR MY 2026 NUDO | |
| 3 | 48061 | 1 | | ANELLO TIPO PS DIN 988 19x26x1 | |
| 4 | F03388 | 1 | | CUSCINETTO 61802-2RS1 | BEARING 61802-2RS1 |
| 5 | 28271 | 1 | | ALBERO A CAMME PER CINEMATISMO VALVOLA DI SCARICO 2T SBS | |
| 6 | 16263 | 1 | | MOLLA A TORSIONE D.INT. 9.3x1.3 St.9.6 SX R=1.531 Nmm/° | |
| 7 | F03389 | 1 | | CUSCINETTO 8X16X5 628/8 2RS1 | BEARING 628/8 2RS 8x16x5 |
| 8 | 28268 | 3 | | BILANCIERE AZIONAMENTO VALVOLA SCARICO 2T | |
| 9 | F19504 | 2 | | RULLO D.4 X 8 | PIN D.4 X 8 |
| 10 | 28074 | 1 | | SPINA CILINDRICA TEMPRATA DIN 7979 D - 6x80 | |
| 11 | 49717 | 1 | | GRANO 8 X 6 | GRUB SCREW 6x8 |
| 12 | 49473 | 4 | | VITE TCEI 5X14 | BOLT TCEI 5X14 |
| 13 | 12028 | 1 | | OR COP. POMPA H2O 2T 250/300 MY19 + 125 MY25 | O-RING WATER PUMP COVER 2S 250/300 MY.18-> |
| 14 | 001269 | 1 | | COPERCHIO ISPEZIONE CINEMATISMO DI SCARICO 125 2T | |
| 15 | 490061 | 3 | | VITE TS 4X10 TORX | |
| 16 | 28269 | 2 | | ALBERO A CAMME PER CINEMATISMO VALVOLA DI SCARICO 2T | |
| 17 | 16261 | 2 | | MOLLA A COMPRESSIONE MOLATA 32.0x17.8x1.1 St.6.0 K=0.770 N/mm | SPRING, BOOSTER 32.0x17.8x1.1 St.6.0 K=0.770 N/mm |
| 18 | 26283 | 1 | | PIATTELLO INFERIORE BOOSTER ANTIROTAZIONE SINISTRO | |
| 19 | 22096C | 1 | | SET BOOSTER VALVOLA DX+SX 125 2025 (22091C+22092C) | |
| 20 | 26268 | 1 | | PIATTELLO SUPERIORE VALVOLA PARZIALIZZATRICE SCARICO | |
| 21 | 16262 | 1 | | MOLLA A COMPRESSIONE MOLATA 32.0x16.45x1.25 St.6.75 K=1.420 N/mm | SPRING, EX. VALVE 32.0x16.45x1.25 St.6.75 K=1.420 N/mm |
| 22 | 26266 | 1 | | PIATTELLO INFERIORE VALVOLA PARZIALIZZATRICE SCARICO | |
| 23 | 16260 | 2 | | MOLLA A COMPRESSIONE 16.5x4.1x0.5 St.16 K=0.870N/mm | SPRING, COMPRESSION 16.5x4.1x0.5 St.16 K=0.870N/mm |

| Pos. | Codice | Q.tà | Note | Descrizione | Description |
|---|---|---|---|---|---|
| 24 | 22095.26 | 1 | | VALVOLA GHIGL. 125 ES 2026 (22089C+22097) | |
| 25 | 26284 | 1 | | PIATTELLO INFERIORE BOOSTER ANTIROTAZIONE DESTRO | |
| 26 | F48407.010 | 1 | | RONDELLA 5x10x0,10 PS DIN 988 | |
| 26 | F48407.020 | 1 | | RONDELLA 5x10x0,20 PS DIN 988 | |
| 26 | F48407.030 | 1 | | RONDELLA 5x10x0,30 PS DIN 988 | |
| 26 | F48407.050 | 1 | | RONDELLA 5x10x0,50 PS DIN 988 | |
| 27 | 22089C | 1 | | PRIMO STADIO VALVOLA PARZIALIZZATRICE SCARICO | |
| 28 | 22097 | 1 | | SECONDO STADIO VALVOLA PARZIALIZZATRICE SCARICO MY26 | |

# ALBERO MOTORE E PISTONE
# CRANKSHAFT AND PISTON



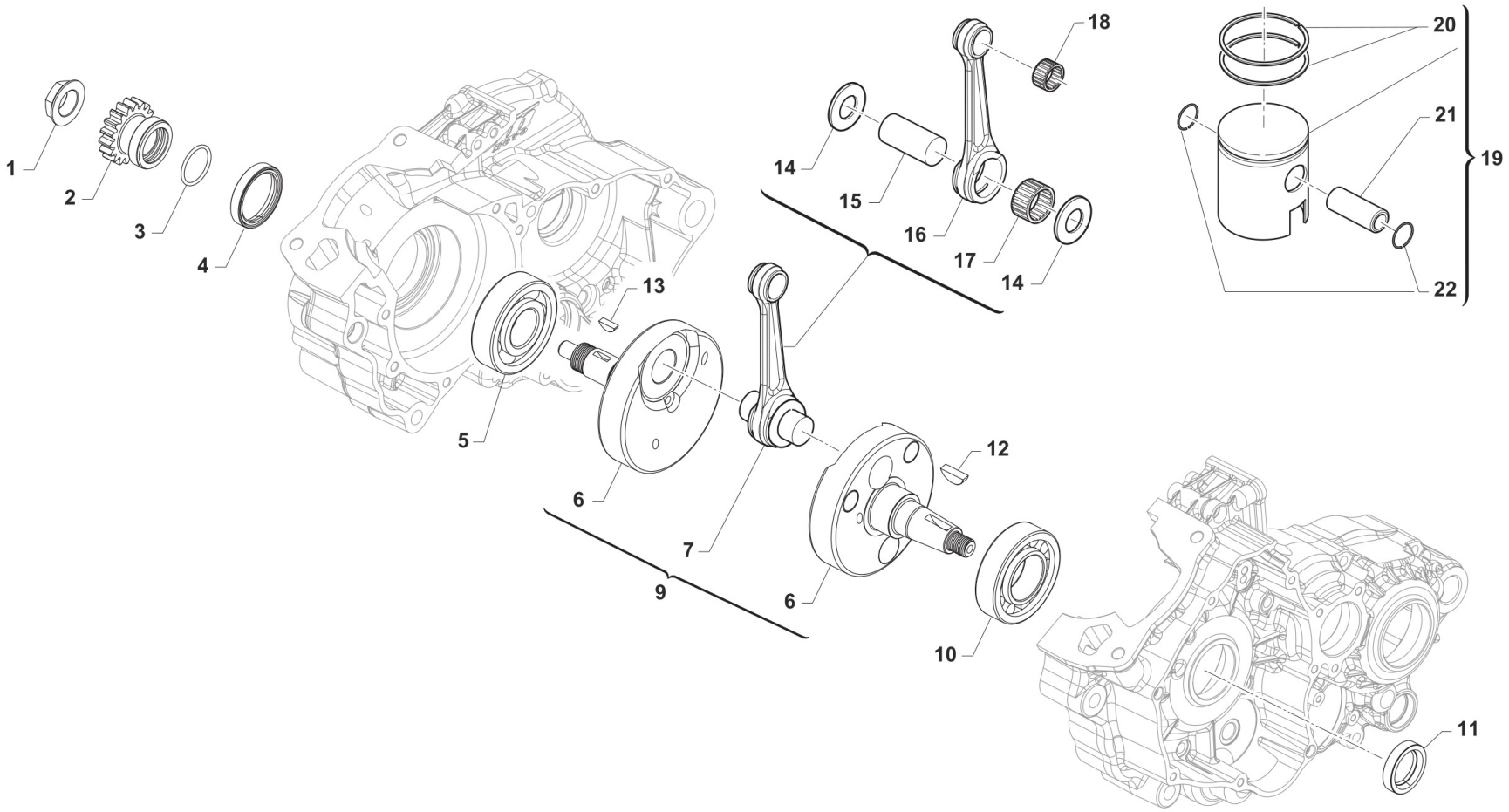


TM 0753

# ALBERO MOTORE E PISTONE
# CRANKSHAFT AND PISTON



| Pos. | Codice | Q.tà | Note | Descrizione | Description |
|---|---|---|---|---|---|
| 1 | F49816 | 1 | | DADO M18 x 1,25 SPECIALE | |
| 2 | 40322 | 1 | | PIGNONE COPPIA PRIMARIA Z 18 125 ES MY 2025 | |
| 3 | 12067 | 1 | | O RING 23X2 | |
| 4 | 04049 | 1 | | PARAOLIO FPJ 32x41x7 | |
| 5 | 03255 | 1 | | CUSCINETTO A SFERE 6305JR2CS36 ALB.MOTORE 125 M.13 | BUSH, CRANKSHAFT 125 M.13 |
| 6 | 18291 | 1 | | COPPIA SEMIALBERI 125 Fi ES 2025 | |
| 7 | 18125.2 | 1 | | BIELLA 125Fi ASSE 22 x 50,4 CPL ASSE F.5 | CONROD ASSY2 125 Fi PIN 22 x 50,4 mm Hole 5mm |
| 9 | 18297 | 1 | | ALBERO MOTORE CPL 125 ES 2025 | |
| 10 | 03026.1 | 1 | | CUSCINETTO ALBERO MOTORE NJ206ET2XCS46 | BEARING NJ206ET2XCS46 |
| 11 | 04039 | 1 | | PARAOLIO 22x33x7 PTFE | |
| 12 | 49012.1 | 1 | | CHIAVETTA 19 x 7 x 5 | |
| 13 | 490035 | 1 | | LINGUETTA A DISCO UNI 6606 4x5 | |
| 14 | 18289 | 2 | | RONDELLA ARGENTATA D.22,2 X 35,1 X 1 SMUS. SOSTITUISCE 18239 + 18239.1 | WASHER SILVER D.22,2 X 35,1 X 1 REPLACES CODES 18239 + 18239.1 |
| 15 | 18091.4 | 1 | | ASSE ACCOP. 22 X 50.4 F.5 | CRANKPIN 22 X 50,4 hole 5mm |
| 16 | 18053.2 | 1 | | BIELLA ASSE 22 FORG. NUDA 109,8 | CONROD D.22mm FORGED 109,8 |
| 17 | 17016 | 1 | | GABBIA ARGENTATA 222815 R.SF. | |
| 18 | 19034 | 1 | | GABBIA SPINOTTO 15X19X17,3 | TOP END B. 15X19X17,3 |
| 19 | 10029.94 | 1 | | PISTONE 53.94 125 ES 2025 2F CPL | PISTON 53.94 125 ES 2025 2R COMP. |
| 19 | 10029.95 | 1 | | PISTONE 53.95 125 ES 2025 2F CPL | PISTON 53.95 125 ES 2025 2R COMP. |
| 19 | 10029.96 | 1 | | PISTONE 53.96 125 ES 2025 2F CPL | PISTON 53.96 125 ES 2025 2R COMP. |
| 19 | 10029.97 | 1 | | PISTONE 53.97 125 ES 2025 2F CPL | PISTON 53.97 125 ES 2025 2R COMP. |
| 19 | 10029.98 | 1 | | PISTONE 53.98 125 ES 2025 2F CPL | PISTON 53.98 125 ES 2025 2R COMP. |
| 20 | 11078 | 2 | | SEGMENTO D. 54 X 0,8 RIKEN/NISMO | PISTON RING D.54 X 0,8 Riken |
| 21 | 09000 | 1 | | SPINOTTO PISTONE VERTEX 125 | PISTON PIN VERTEX 125 |
| 22 | 09004.1 | 2 | | ANELLINO SPINOTTO 15 x 1 PIST.125/144 | CLIP, PISTON PIN 125 / 144 |

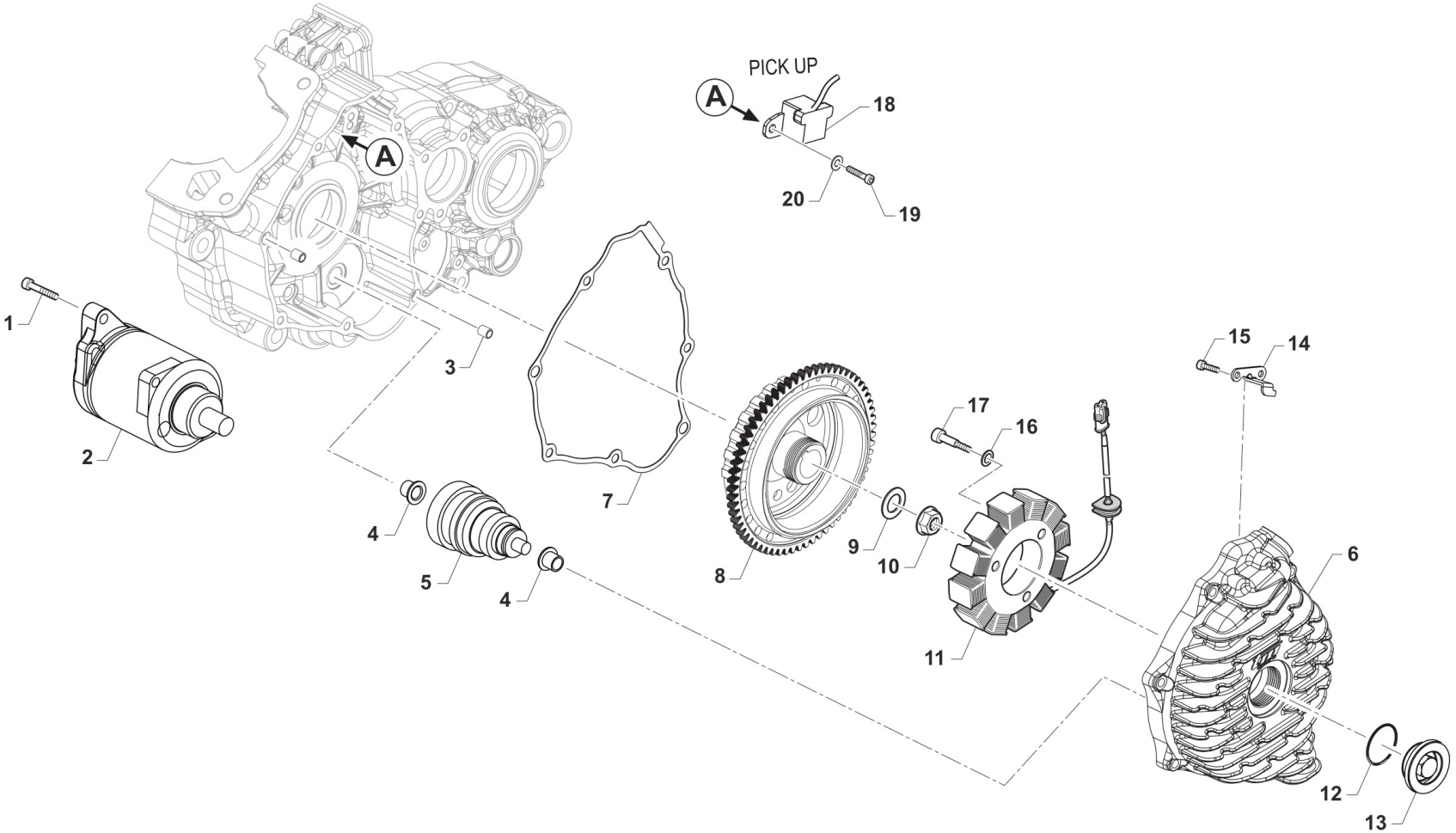


TM 0754.01

## ACCENSIONE Fi



| Pos. | Codice | Q.tà | Note | Descrizione | Description |
|---|---|---|---|---|---|
| 1 | 49485 | 2 | | VITE TCEI 6X25 UNI 5931 | BOLT TCEI 6x25 |
| 2 | 68206 | 1 | | MOTORINO AVVIAMENTO 250/300 M18-> | STARTER MOTOR 250/300 T.S. MY19-> |
| 3 | 26041 | 2 | | GRANO CENTRAGGIO D.7X8 F.5,2 | DOWEL PIN 7 x 8 Hole 5,2 |
| 4 | 26256 | 2 | | BOCCOLA FLANGIATA BENDIX AVV. EL. 250/300 2T I.E. | FLANGE BUSH BENDIX EL.ST. 250/300 T.S. Fi |
| 5 | 68207 | 1 | | BENDIX MOTORE 250/300 2T ES MY 2019 | BENDIX |
| 6 | 30394 | 1 | | COPERCHIO ACCENSIONE 2T 125 Fi ES MY 2025 - 3 FORI | COVER, IGNITION, 2S 125 Fi ES MY25 |
| 7 | 05286 | 1 | | GUARNIZIONE COPERCHIO ACCENSIONE 2T 125 ES MY25 | GASKET, IGNITION COVER 2S 125 ES MY 25 |
| 8 | 15252 | 1 | | ROTORE X GEN. ES 2T 125 Fi 2025 CPL C45 | ROTOR, 2S 125 ES MY 25 |
| 8 | F50816 | 1 | | ESTRATTORE ROTORE D. 28 x 1,25 125Fi + 250/300 2T ES 19-> | PULLER, ROTOR D. 28 x 1,25 |
| 9 | 49613 | 1 | | RONDELLA ACCIAIO 12 | STEEL WASHER 12 |
| 10 | 49056 | 1 | | DADO ACCENSIONE MX/E 12 x 1.25 | NUT, IGNITION 100cc |
| 11 | 15259 | 1 | | STATORE | STATOR KOKUSAN, 2S 125 FI ES MY 25 |
| 12 | F12322 | 1 | | O RING 2106 | O-RING |
| 13 | 49290 | 1 | | TAPPO COPERCHIO ACC. 250/300 2T MY 2019(PUO' SOSTITUIRE F49833) | CAP IGNITION COVER 250/300 2S MY19 |
| 14 | F30945 | 1 | | PROTEZIONE CAVI ACC.NE 250N | PROTECTION IGNITION WIRES 250N |
| 15 | 49556 | 2 | | VITE TBCE 4X10 | BOLT TBCE 4x10 |
| 16 | 49615 | 3 | | RONDELLA ACCIAIO 5x11x0,5 | WASHER STEEL 5 mm |
| 17 | 49477 | 3 | | VITE TCEI 5X25 UNI 5931-912 | BOLT TCEI 5X25 |
| 18 | F15478 | 1 | | PICK-UP KOKUSAN | PICK-UP KOK PU5157 |
| 19 | 49472 | 2 | | VITE TCEI 5X12 UNI 5931-912 Brun | BOLT TCEI 5X12 |
| 20 | 49601 | 2 | | RONDELLA 5X11 | WASHER 5x11 |

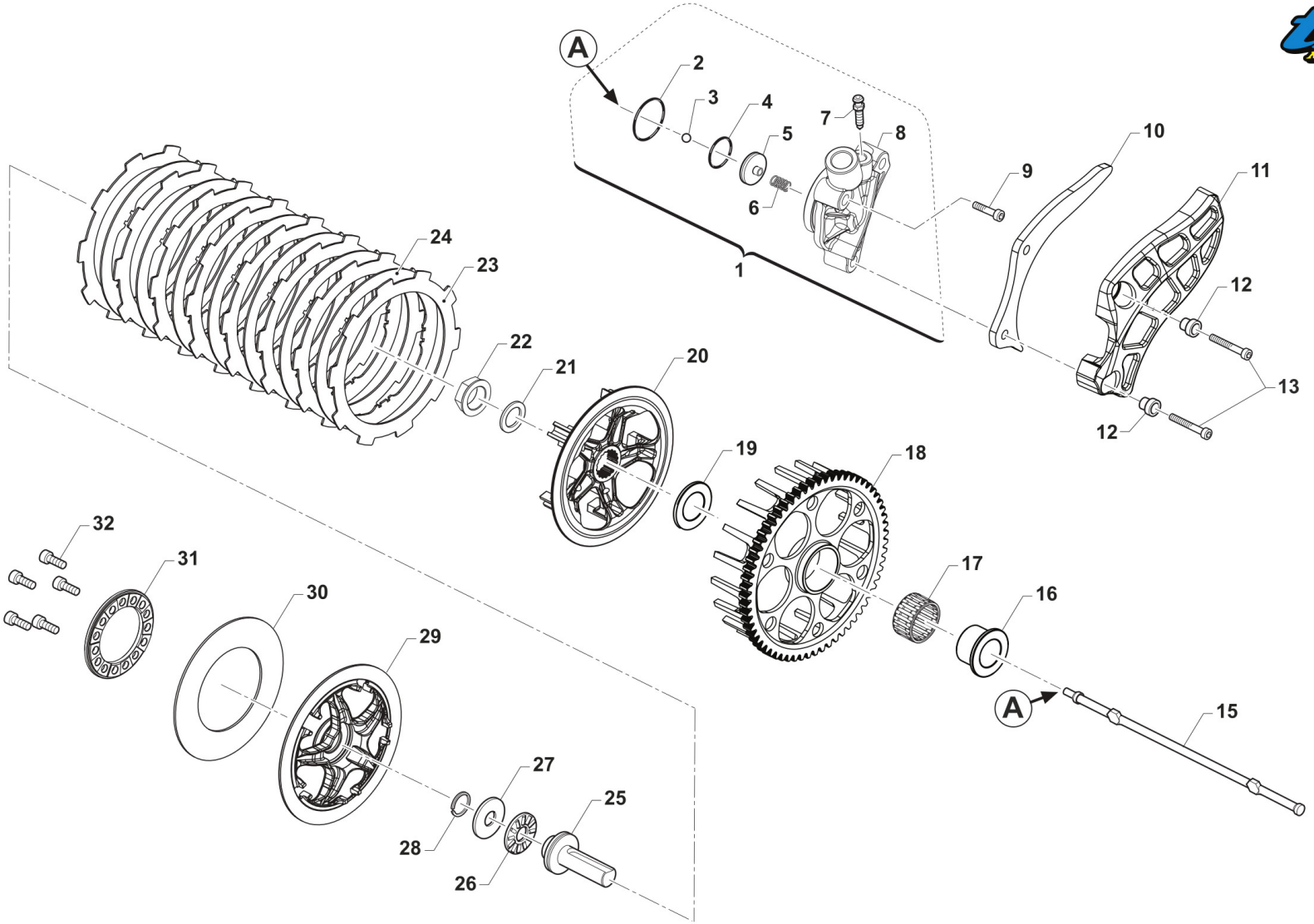
A
2
3
4
5
6
7
8
9
10
11
12
13
12
1
24
23
22
21
20
19
18
17
16
A
15
32
31
30
29
27
25
28
26

TM 0752

| Pos. | Codice | Q.tà | Note | Descrizione | Description |
|---|---|---|---|---|---|
| 1 | 30379 | 1 | | ATTUATORE FRIZ. Ø26 125 ES SMR MY 25 CPL | |
| 2 | 12243 | 1 | | O RING NBR 2112 28.30x1.78 | |
| 3 | F19517 | 1 | | SFERA 5 MM PIST. FRIZ. IDR. | BALL IDR. CLUTCH PISTON 250N |
| 4 | 12259.2 | 1 | | O RING 2087 (21,95x1,78) EPDM 70Sh | |
| 5 | F35554 | 1 | | PISTONCINO POMPA FRIZIONE | PISTON CLUTCH MASTER CYLINDER |
| 6 | F16470 | 1 | | MOLLA CONTR. PIST/FRI 450Fi'15 | |
| 7 | 35264 | 1 | | VITE SPURGO OLIO FRIZ.IDR.6X1 | SCREW AIR BLED HYDRAUL.CLUTCH |
| 8 | 30371B | 1 | | CORPO ATTUATORE FRIZ. Ø26 125 ES SMR MY 25 | |
| 9 | 49477 | 1 | | VITE TCEI 5X25 UNI 5931-912 | BOLT TCEI 5X25 |
| 10 | 40042.1 | 1 | | PROTEZIONE ERGAL 2T125FISMR25 + 2T300SMX ES MY 2019 | |
| 11 | 40075 | 1 | | PROTEZIONE PIGNONE 250/300 ES + 125 es | PROTECTION, PLASTIC |
| 12 | 26211 | 2 | | BOCCOLA PROT. PIGNONE 250 F.5 | COLLAR, SPROCKET 250cc H.5 |
| 13 | 49535 | 2 | | VITE TCEI 5X35 UNI 5931-912 | BOLT TCEI 5X35 |
| 15 | 35067 | 1 | | ASTINA FRIZIONE IDRAULICA 125 ES MY 2025 | ROD, CLUTCH 2S 125 ES |
| 16 | 26197 | 1 | | BOCCOLA INGR.TRASM.PRIM. 125 2022 | COLLAR, CLUTCH OUTER 2S 125 ES |
| 17 | 19111 | 1 | | GABBIA A RULLI K26x30x17 | BEARING, NEEDLE, 26x30x17 |
| 18 | 40323 | 1 | | COPPIA PRIM. 125 ES Z 63 MY 2025 | |
| 19 | 19084 | 1 | | RALLA LS 2035 SP. 2,75 | |
| 20 | 25101 | 1 | | TAMBURELLO FRIZIONE 125 ES | |
| 21 | 490059 | 1 | | RONDELLA SCHNORR DIN9250 - M18/19x27x1.5 | |
| 22 | F49816B | 1 | | DADO Ø27.5 - M18 x 1,25 | |
| 23 | 35077 | 8 | | DISCO FRIZ. GUARN. 2T 125 ES MY2025 SMR | |
| 24 | 35055 | 7 | | DISCO FRIZ. ACC. 2T 125 ES SP.1,2 MY 25 | |
| 25 | F35582 | 1 | | FUNGO FRIZIONE IDRAULICA 2015 | PIECE, CLUTCH LIFTER |
| 26 | 19022 | 1 | | GABBIA A RULLI RAD. AXK 1528 | BUSH CAGE AXK 1528, RADIAL |
| 27 | 19023 | 1 | | RONDELLA GABBIA RULLI AS 1528 | WASHER, NEEDLE CAGE AS 1528 |
| 28 | 09006 | 1 | | ANELLINO FERMA SPINOTTO 80/85/100 | CLIP, PISTON PIN 80/85/100cc |

| Pos. | Codice | Q.tà | Note | Descrizione | Description |
|---|---|---|---|---|---|
| 29 | 25102 | 1 | | SPINGIDISCO FRIZIONE 125 ES | |
| 30 | 16077 | 1 | | MOLLA FRIZIONE 2T 125 ES MY 25 | SPRING, CLUTCH 2S 125 ES MY25 |
| 31 | 25103 | 1 | | ELEMENTO FISSAGGIO MOLLA FRIZIONE | |
| 32 | 49473 | 1 | | VITE TCEI 5X14 | BOLT TCEI 5X14 |

# CARTER FRIZIONE
# CLUTCH CASE



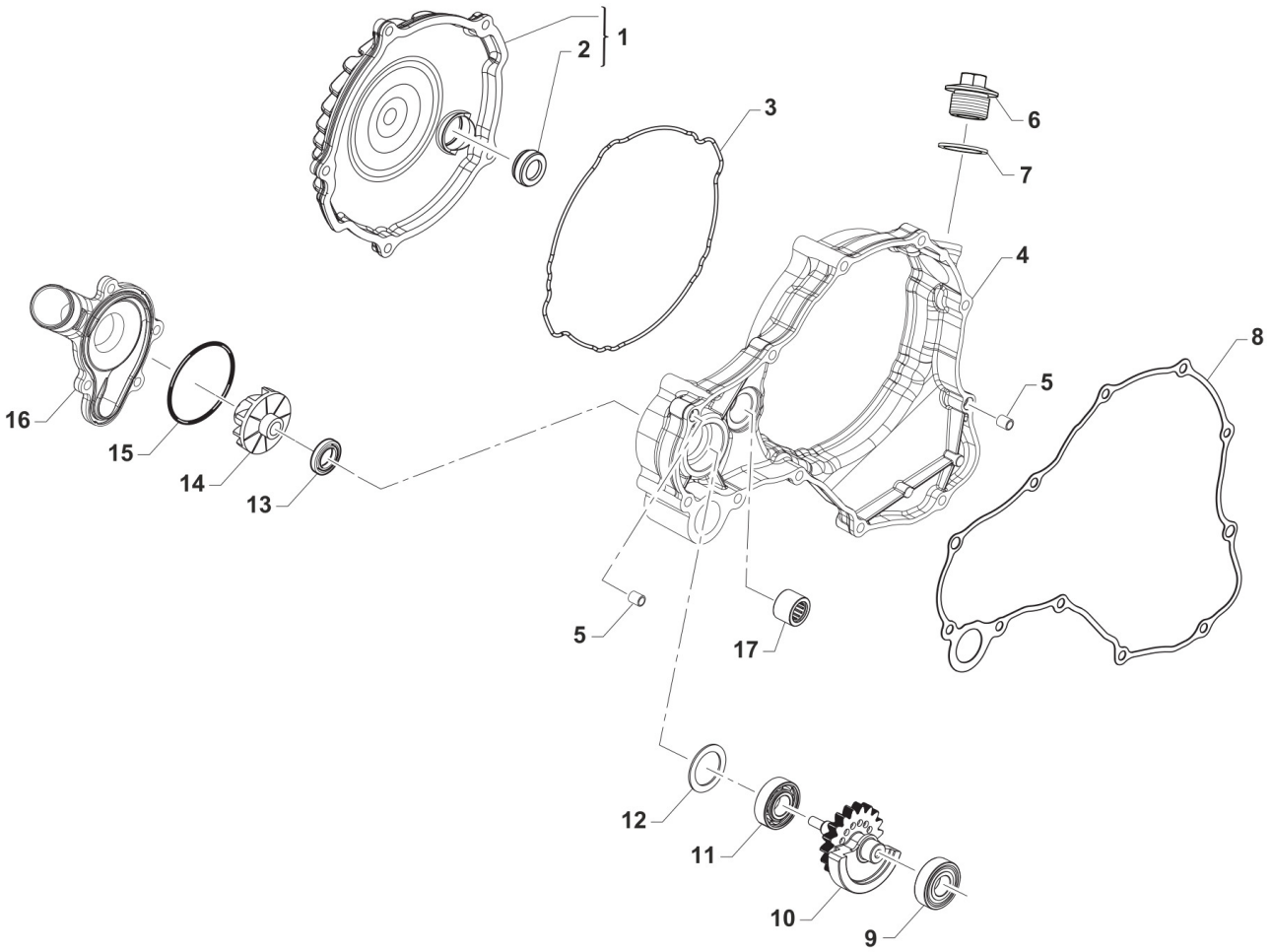


TM 0756

# CARTER FRIZIONE
# CLUTCH CASE



| Pos. | Codice | Q.tà | Note | Descrizione | Description |
|---|---|---|---|---|---|
| 1 | 30370.1 | 1 | | COPERCHIO FRIZIONE 125 MY 2025 COMPLETO DI OBLO' 04019 | COVER, CLUTCH, 2S 125 ES MY25 |
| 2 | 04019 | 1 | | OBLO' OLIO 125 - LIVELLO OIL Fi 2T | OIL WINDOW 125 ES MY25 |
| 3 | 12270 | 1 | | O RING SAGOMATO COP. FRIZIONE 125 FI 2T 2025 | |
| 4 | 30369 | 1 | | CARTER FRIZIONE 125 2T MY 2025 | |
| 5 | 26041 | 2 | | GRANO CENTRAGGIO D.7X8 F.5,2 | DOWEL PIN 7 x 8 Hole 5,2 |
| 6 | F49844 | 1 | | TAPPO CARICO OLIO M 20X1.5 | OIL PLUG M20X1,5 |
| 7 | F49920 | 1 | | RONDELLA ALL 20.4X26X1.5 | WASHER 20,4X26X1,5 ALUM. |
| 8 | 05287 | 1 | | GUARNIZIONE CARTER FRIZIONE 2T 125 ES MY25 | GASKET, CLUTCH CASE 2S 125 ES MY 25 |
| 9 | 03094 | 1 | | CUSCINETTO A SFERE 12x28x8 6001-2RSH/C3 | |
| 10 | 40324 | 1 | | INGRANAGGIO POMPA ACQUA E CONTRALBERO 125 ES MY2025 | |
| 11 | 03093 | 1 | | CUSCINETTO A SFERE 12x28x8 6001 C4 | |
| 12 | 48062 | 1 | | RONDELLA 20x28x1 PS DIN 988 | |
| 13 | F04363 | 1 | | PARAOLIO 8X22X5 250/09-> | OIL SEAL 8x22x5 (250F/09) |
| 14 | F28679 | 1 | | GIRANTE POMPA ACQUA 250N | IMPELLER, H2O PUMP 250Fi |
| 15 | 12046 | 1 | | X-RING QUADRING 2250 = 2.37 (63.22x1.78) | |
| 16 | 30393 | 1 | | COPERCHIO POMPA ACQUA 125 MY 2025 | |
| 17 | 03092 | 1 | | CUSCINETTO A RULLINI 10x17x12 | |

# BASAMENTO E PACCO
# CASE AND REEDS BOX



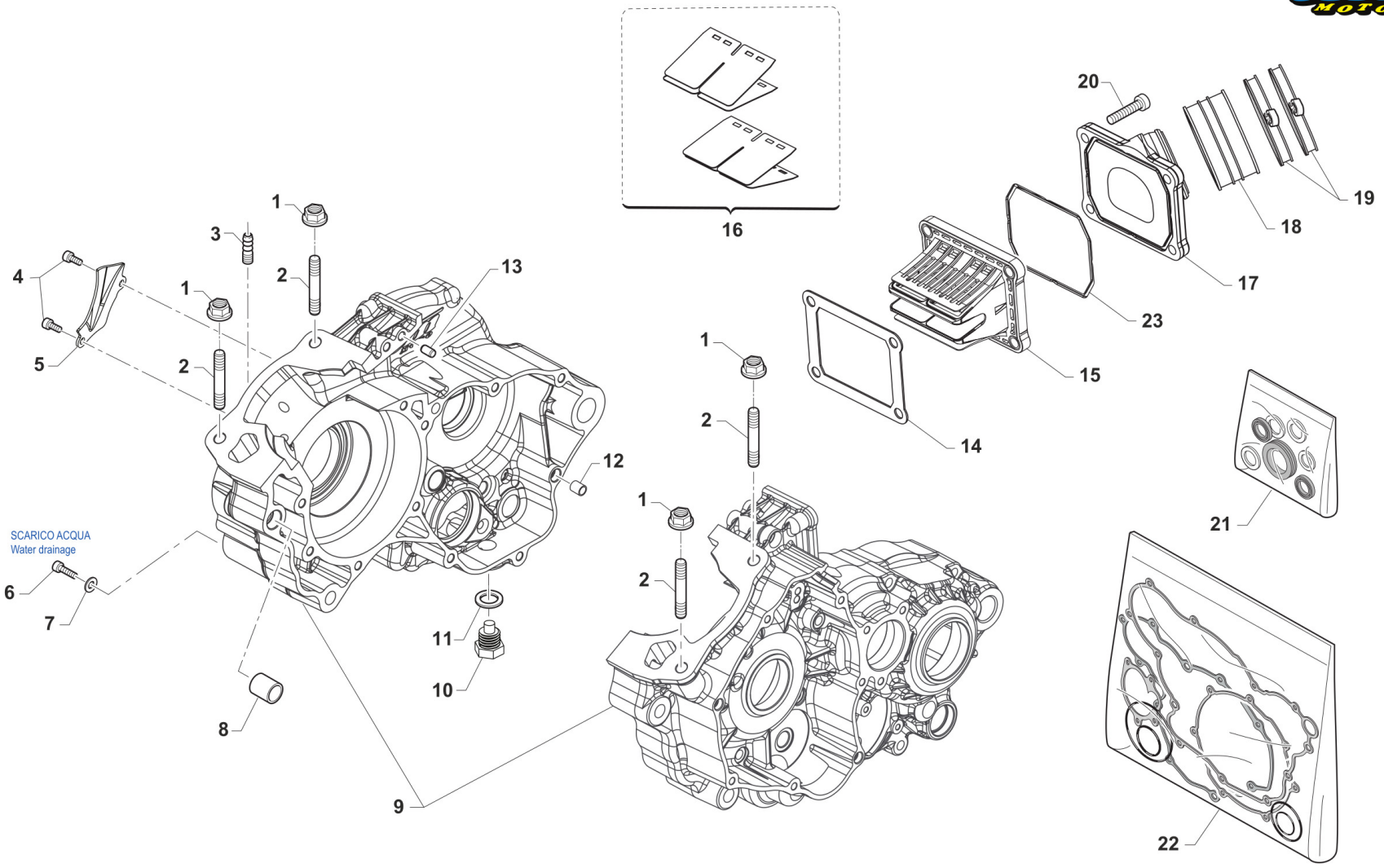


TM 0757

# BASAMENTO E PACCO
# CASE AND REEDS BOX



| Pos. | Codice | Q.tà | Note | Descrizione | Description |
|---|---|---|---|---|---|
| 1 | 49191 | 4 | | DADO M 8 X 1,25 CH. 10 FLANGIATO | NUT, FLANGE M8 x 1,25 |
| 2 | 49028 | 4 | | PRIGIONIERO CILINDRO M 8 X 52 125 2025 | |
| 3 | 49004 | 1 | | RACCORDO SFIATO CARTER | PIPE, CRANKCASE BREATHER |
| 4 | 490050 | 2 | | VITE TBEI 4X8 TORX | |
| 5 | 26162 | 1 | | PIASTRINO CONV.OLIO 250/300 18 | PLATE |
| 6 | 49480 | 1 | | VITE TCEI 6X10 UNI 5931 | BOLT TCEI 6X10 |
| 7 | 49104 | 1 | | RONDELLA 6 x 10 x 1,5 ALLUMINIO | WASHER 6 x 10 x 1.5 ALUMINUM |
| 8 | F26428 | 1 | | GRANO RIFERIMENTO 12X13 F10.2 | GRUB SCREW 12X13 H.10,2mm |
| 9 | 30367 | 1 | | BASAMENTO MOTORE 2T 125 ES MY 2025 | |
| 10 | 49301 | 1 | | TAPPO OLIO C/CALAM. 2T | OIL PLUG WITH MAGNET |
| 11 | 49103 | 1 | | RONDELLA 14X20X1,5 ALLUMINIO | WASHER, 14 X 20 X 1.5 ALUMINUM |
| 12 | F26304 | 1 | | GRANO RIFERIMENTO 6.1X8X9.5 4T | GRUB SCREW 6.5X8XX9.5 4S |
| 13 | 19006 | 1 | | RULLINO 5 X 8 | PIN 5 X 8, CLUTCH ROD |
| 14 | 05631 | 1 | | GUARN. PACCO LAMELLE VFORCE 3 E VFORCE 4X | GASKET, REEDS BOX 2S 125 ES MY25 |
| 15 | 20259 | 1 | | PACCO LAMELLARE V-FORCE 4X TM | |
| 16 | 20098 | 1 | | LAMELLE V-FORCE 4X 125 ES 2025 | |
| 17 | 13130 | 1 | | COLLETTORE ASPIRAZIONE 125 2T INIEZIONE | |
| 18 | 13009 | 1 | | MANICOTTO COLLETTORE ASP.97/26 | MANIFOLD RUBBER,INTAKE M.97/14 |
| 19 | 51054 | 2 | | FASCETTA SM9 D.52 | CLAMP SM9 D.52mm |
| 20 | 49538 | 4 | | VITE TCEI 6X22 UNI 5931 | |
| 21 | 04046 | 1 | | KIT PARAOLI 125 ES MY 2025 | |
| 22 | 05632 | 1 | | KIT GUARN. + OR 125 ES MY 2025 | GASKETS + OR KIT 2S 125 ES MY25 |
| 23 | 12026.1 | 1 | | O RING CONVOGLIATORE 125 13086 | O-RING INLET MANIFOLD 125 13086 |

# COMANDO CAMBIO
# GEARSHIFT MECHANISM



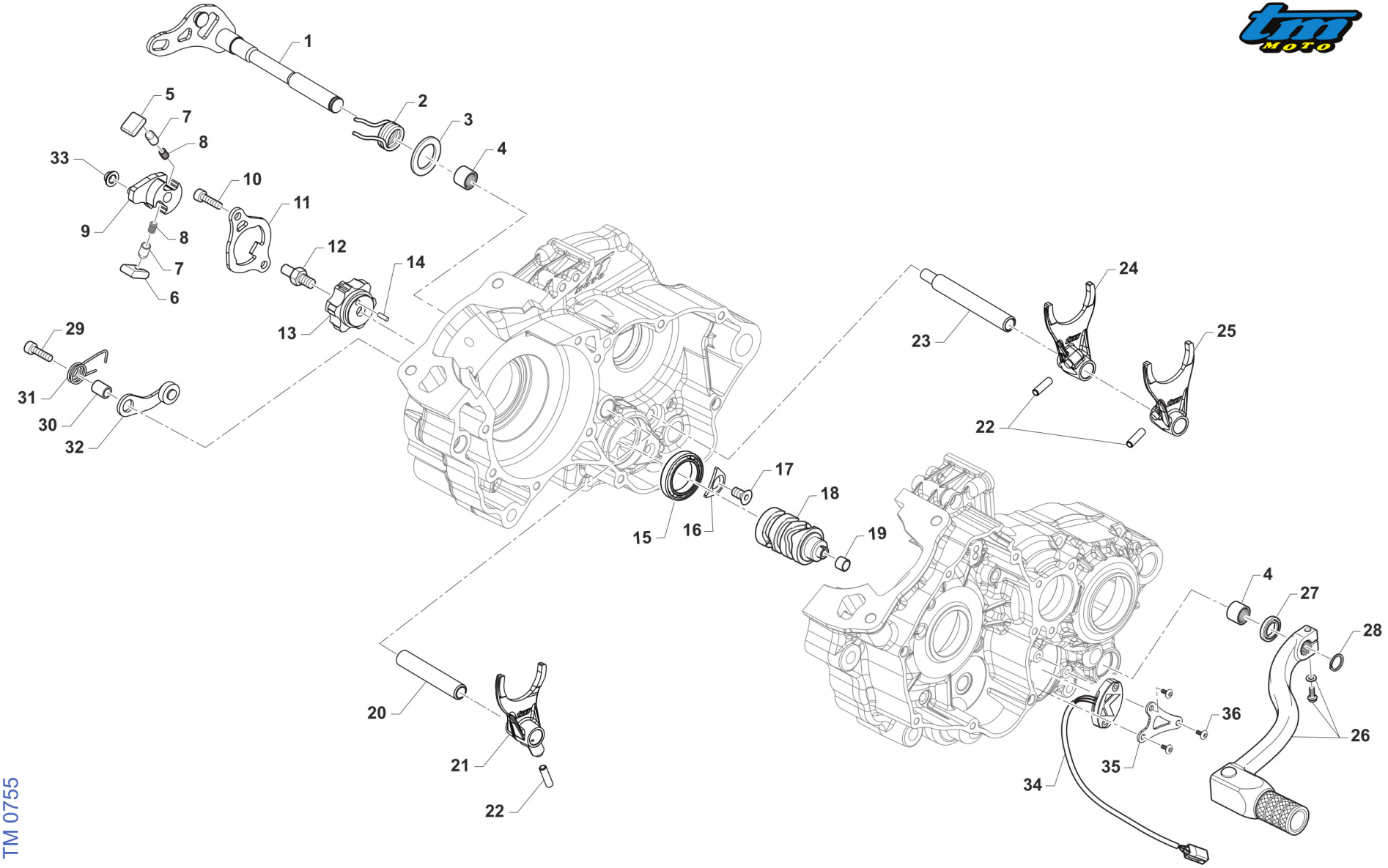


TM 0755

# COMANDO CAMBIO
# GEARSHIFT MECHANISM



| Pos. | Codice | Q.tà | Note | Descrizione | Description |
|---|---|---|---|---|---|
| 1 | 28105 | 1 | | ALBERO COMANDO CAMBIO 250/300 IE CPL | SHAFT, GEARSHIFT 250/300 IE CPL |
| 2 | 16065 | 1 | | MOLLA RITORNO LEVA CAMBIO 250 2T IE | SPRING, RETURN GEAR LEVER 250 2S EI |
| 3 | 49073 | 1 | | RONDELLA 12,1X22X1 | WASHER 12,1X22X1 125 MF1/2 |
| 4 | 19060 | 2 | | ASTUCCIO A RULLI HK 1212 | NEEDLE CAGE HK 1212 |
| 5 | F26587 | 1 | | CRICCHETTO SX 2T 250/300 ES | RATCHET, LF GEAR (HT) 250 M3 |
| 6 | F26588 | 1 | | CRICCHETTO DX 2T 250/300 ES | RATCHET, RH GEAR (HT) 250 M3 |
| 7 | F26592 | 2 | | PUNTALE CRICCHETTO 2T 250/300 ES | PIN, RATCHET GEAR (HT) |
| 8 | F16469 | 2 | | MOLLA PER PUNTALE 2T 250/300 ES | SPRING, GEARBOX PIN EDM |
| 9 | F26620 | 1 | | PORTACRICCHETTI HT 2T 250/300 ES | GEAR |
| 10 | 49481 | 2 | | VITE TCEI 6X12 | BOLT TCEI 6X12 |
| 11 | 26160 | 1 | | PIASTRINO RIENTRO CRIC.250 M18 | PLATE |
| 12 | F49873 | 1 | | PERNO FILETTATO PORTACRICCHETTI (HT) 2T 250/300 ES | THREADED PIN FOR RATCHET HOLDER (HT) |
| 13 | 26181 | 1 | | TESTA ALBERO DESMO ROT.D12 2T 125 ES MY25 | |
| 14 | F19504 | 1 | | RULLO D.4 X 8 | PIN D.4 X 8 |
| 15 | F03381 | 1 | | CUSCINETTO 61805 | BEARING 61805 |
| 16 | F48352 | 1 | | PIASTRINO FISSA CUSCINETTO D72 | PLATE |
| 17 | 49403 | 1 | | VITE TSEI 6X12 ZINCATO | SCREW TSEI 6x12 |
| 18 | 33262 | 1 | | ALBERO DESMO 2T 125 ES 6M CPL MY 2025 | |
| 19 | 26260 | 1 | | BOCCOLA ALB. DESMODROMICO 250/300 2T I.E. | BUSH |
| 20 | 33260 | 1 | | PERNO FORCHETTA AP 250/300 MY19 | PIN, MAINSHAFT FORK |
| 21 | 33028 | 1 | | FORCHETTA ALB.PRIM. 125/144 2T 5^/6^ (2022) | FORK, MAINSHAFT 2S 125 ES |
| 22 | F19533 | 3 | | RULLO D.6 X 15 | PIN |
| 23 | 33025 | 1 | | PERNO FORCHETTA AS 250/300 ES + 125 ES | PIN, COUNTERSHAFT FORKS |
| 24 | 33023 | 1 | | FORCHETTA A.S.1^3^ 250/300 M18 1A E 3A | FORK 1, COUNTERSHAFT |
| 25 | 33027 | 1 | | FORCHETTA ALB.SEC. 250/300 2T 6M 2^/3^ (2020) | FORK 2, COUNTERSHAFT |
| 26 | 43049 | 1 | | LEVA CAMBIO 2T (485) | GEAR LEVER 2S [485] |
| 27 | 04038 | 1 | | PARAOLIO 12x20x5 2T 250/300 LEVA CAMBIO | OIL SEAL GEAR LEVEL 250/300 2S Fi 12x20x5 |
| 28 | 49212 | 1 | | SEEGER E12 LEVA CAMBIO | CIRCLIP D.12 - EXTERNAL |

| Pos. | Codice | Q.tà | Note | Descrizione | Description |
|---|---|---|---|---|---|
| 29 | 49485 | 1 | | VITE TCEI 6X25 UNI 5931 | BOLT TCEI 6x25 |
| 30 | 26007 | 1 | | DISTANZIALE MOLLA BLOCCAMARCE | SPACER, STOP GEAR SPRING |
| 31 | F16447.3 | 1 | | MOLLA BLOCCA MARCE 250 4T D.FILO 2.4 | |
| 32 | 26095 | 1 | | PIASTRINO BLOCCAMARCE KV/95CPL + MOTO | PLATE, STOP GEAR KV/95 ASSY |
| 33 | F26593 | 1 | | BOCCOLA FLANGIATA PORTACRICCHETTO F26620 | LEVER BUSH |
| 34 | F08459 | 1 | | SENSORE POSIZIONE CAMBIO eM060 CPL G.ANTIORARIO | |
| 35 | 26280 | 1 | | PIASTRINO FISSAGGIO SENSORE POSIZIONE CAMBIO 125 2T | |
| 36 | 490050 | 3 | | VITE TBEI 4X8 TORX | |

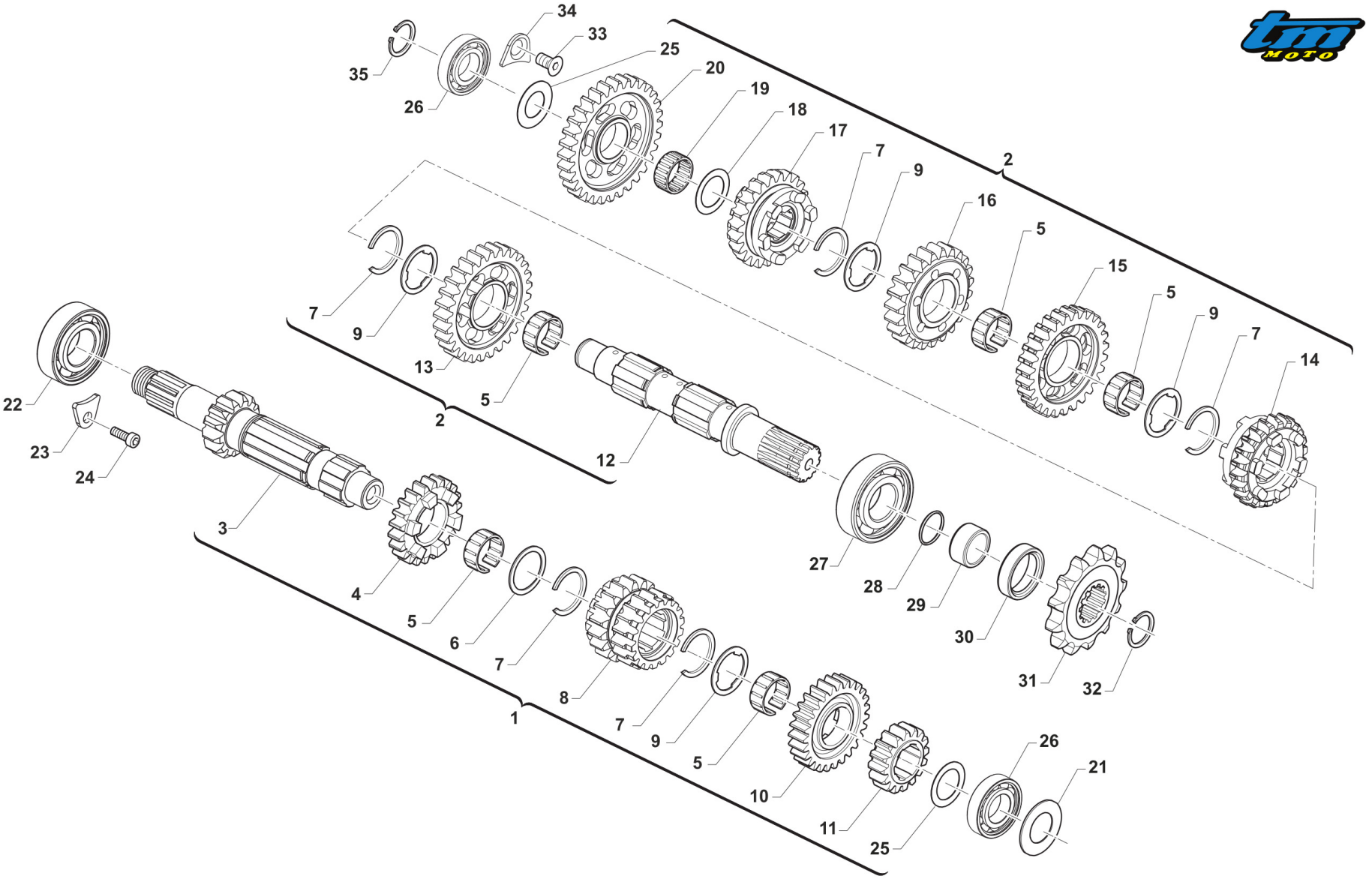
34
33
35
25
20
26
19
18
17
7
9
2
16
5
15
5
9
7
14
7
9
13
5
2
22
23
24
12
3
27
28
29
30
31
32
4
5
6
7
8
1
7
9
5
10
11
26
21
25

ГМ 0758

| Pos. | Codice | Q.tà | Note | Descrizione | Description |
|---|---|---|---|---|---|
| 1 | 40084 | 1 | | ALBERO PRIM. CPL 125 ES 2025 END/SMR | |
| 2 | 40085 | 1 | | ALBERO SECOND. CPL 125 ES 2025 END/SMR | |
| 3 | 40721A | 1 | | ALBERO PRIMARIO Z 13 125FI 2T EN 2020 FIL.M18x1.25 | |
| 4 | 40724 | 1 | | INGR A.P. 5a Z 21 125FI 2T MX/EN 2020 | |
| 5 | F19524 | 5 | | GABBIA A RULLI 22X26X10 TAGL. | NEEDLE BEARING 22 X 26 X 10 |
| 6 | 48259 | 1 | | SPESSORE D.25.1 x 31 x 1.5 CAMBIO INT.55 6M | |
| 7 | F49869 | 5 | | SEEGER SW 24 (EST.) "SEEGER" | CIRCLIP SW 24 (EXTERNAL) |
| 8 | 40723 | 1 | | INGR A.P. 3/4a Z 18/18 125FI 2T MX/EN 2020 | |
| 9 | 48258 | 4 | | SPESSORE DENT.CAMBIO INT.55 6M | SPACER GEAR INT.55 6S |
| 10 | 40726 | 1 | | INGR A.P. 6a Z 22 125FI 2T EN 2020 | |
| 11 | 40722 | 1 | | INGR A.P. 2a Z 16 125FI 2T MX/EN 2020 | |
| 12 | 40727 | 1 | | ALBERO SECONDARIO 125FI 2T MX/EN 2020 | |
| 13 | 40730 | 1 | | INGR A.S. 2a Z 29 125FI 2T MX/EN 2020 | |
| 14 | 40735 | 1 | | INGR A.S. 6a Z 20 125FI 2T EN 2020 | |
| 15 | 40731 | 1 | | INGR A.S. 3a Z 27 125FI 2T MX/EN 2020 | |
| 16 | 40732 | 1 | | INGR A.S. 4a Z 23 125FI 2T MX/EN 2020 | |
| 17 | 40733 | 1 | | INGR A.S. 5a Z 23 125FI 2T MX/EN 2020 | |
| 18 | F48353 | 1 | | SPESSORE PS 18X25X1 | SPACER 18x25x1 |
| 19 | F19514 | 1 | | GABBIA A RULLI 18X22X10 | NEEDLE CAGE 18X22X10 |
| 20 | 40729 | 1 | | INGR A.S. 1a Z 32 125FI 2T EN 2020 | |
| 21 | 48063 | 1 | | RASAMENTO Ø17,3 x Ø32,9 x 0,30 | |
| 22 | 03164.1 | 1 | | CUSCINETTO SFERE (20x42x12) 6004 C3 | BEARING (20x42x12) 6004 C3 |
| 23 | 26156 | 1 | | PIASTRINO BLOC.CUSC.C.A.125 OK /250/300 | PLATE, BEARING HOLDER 125 OK |
| 24 | 49962 | 1 | | VITE TCEI 6X12 BASSA / F.GUIDA | BOLT |
| 25 | 48253 | 2 | | SPESSORE CAMBIO 17X30X1 250 | SPACER, GEAR BOX 250cc 17X30X1 |
| 26 | 03165 | 2 | | CUSCINETTO SFERE (17x35x8) 16003 C3 | BEARING (17x35x8) 16003 C3 |
| 27 | F03368 | 1 | | CUSCINETTO 62/22 C3 22x50x14 | BEARING 62/22 C3 22x50x14 |
| 28 | F12320 | 1 | | O RING BOCCOLA PIGNONE 250/09 | O-RING NBR 2087 |

| Pos. | Codice | Q.tà | Note | Descrizione | Description |
|---|---|---|---|---|---|
| 29 | F26421 | 1 | | DISTANZ. PIGNONE CATENA 2T 125 ES + 4T 250/300 | SPACER SPROCKET CHAIN 250N |
| 30 | 04113 | 1 | | PARAOLIO 28 X 38 X 7 | OIL SEAL 28 x 38 x 7 |
| 31 | F40889 | 1 | | PIGNONE CATENA 4T250/300N + 125 ES - Z 13 | SPROCKET 13T, DRIVE 250Fi |
| 31 | F40933 | 1 | | PIGNONE CATENA 4T250/300N + 125 ES - Z 14 | SPROCKET 14T, DRIVE 250Fi |
| 31 | F40956 | 1 | | PIGNONE CATENA 4T250/300N + 125 ES - Z 12 | SPROCKET 12T, DRIVE 250Fi |
| 32 | 49217 | 1 | | SEEGER E22 ANELLO ALB/S | CIRCLIP D.22 - COUNTERSHAFT |
| 33 | 49403 | 1 | | VITE TSEI 6X12 ZINCATO | SCREW TSEI 6x12 |
| 34 | F48352 | 1 | | PIASTRINO FISSA CUSCINETTO D72 | PLATE |
| 35 | 49253 | 1 | | SEEGER E 17 | CIRCLIP, INTERMED.GEAR K.S.250 |

# VITI MOTORE
# BOLTS



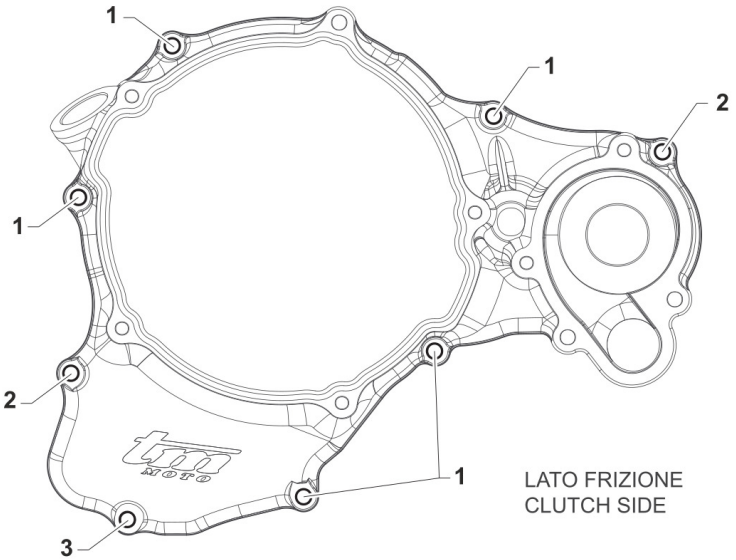


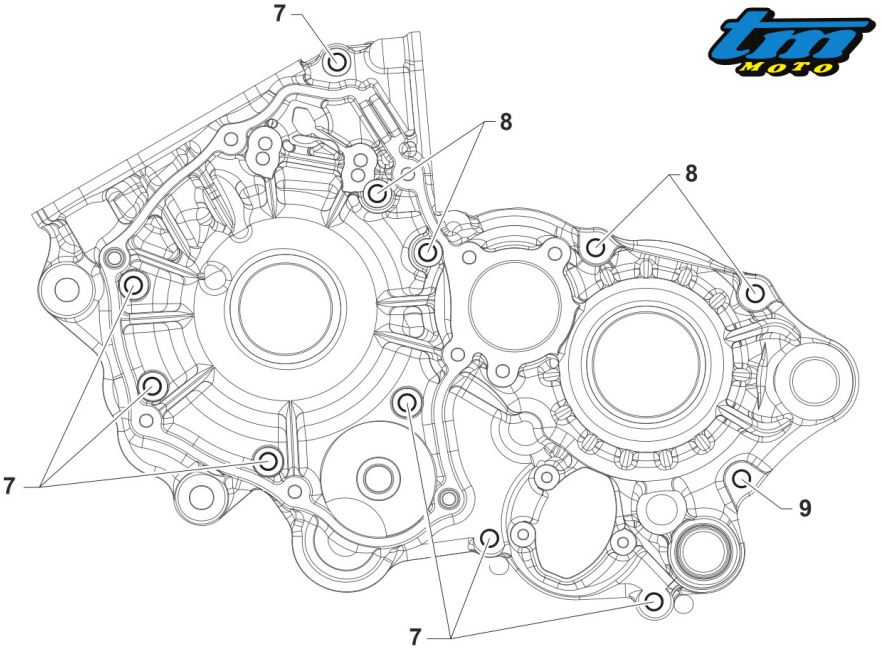


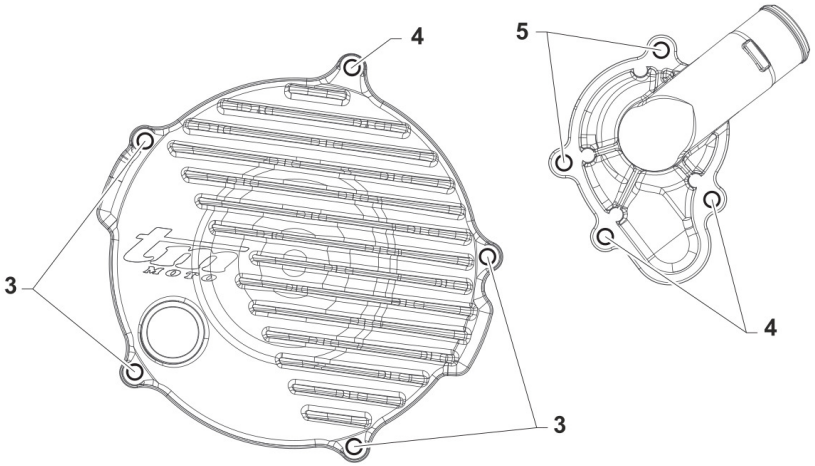


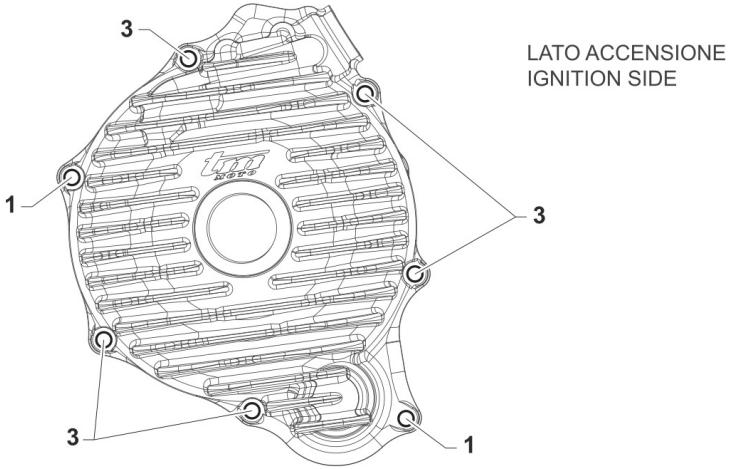


TM 0759

# VITI MOTORE
# BOLTS



| Pos. | Codice | Q.tà | Note | Descrizione | Description |
|---|---|---|---|---|---|
| 1 | 49477 | 7 | | VITE TCEI 5X25 UNI 5931-912 | BOLT TCEI 5X25 |
| 2 | 49478 | 2 | | VITE TCEI 5X30 UNI 5931 | BOLT TCEI 5X30 |
| 3 | 49476 | 10 | | VITE TCEI 5X20 UNI 5931-912 | BOLT TCEI 5X20 |
| 4 | 49578 | 3 | | VITE TCEI 5X55 | BOLT TCEI 5X55 |
| 5 | 49474 | 2 | | VITE TCEI 5X16 UNI 5931 | BOLT TCEI 5X16 |
| 7 | 49489 | 7 | | VITE TCEI 6X45 UNI 5931 | BOLT TCEI 6x45 |
| 8 | 49491 | 4 | | VITE TCEI 6X55 | BOLT TCEI 6X55 |
| 9 | 49492 | 1 | | VITE TCEI 6X60 | BOLT TCEI 6X60 |